GABBINETTO

CONSTRUÍDOS PARA DURAR, PROJETADOS PARA INSPIRAR

ASSENTOS CORPORATIVOS GABBINETTO

- CADEIRAS OFFICE
- BANQUETAS
- LONGARINAS
- POLTRONAS
- SOFÁS

Fábrica e Showroom
Estrada Fukutaro Yida, 1268
Bairro Cooperativa, São Bernardo do Campo - SP

E-mail
gabbinetto@gabbinetto.com.br

Site
www.gabbinetto.com.br

Telefone
+55 (11) 4393-4248

WhatsApp
+55 (11) 98876-1558

Redes Sociais

GABBINETTO

Assentos
Catálago

GABBINETTO COLEÇÃO 2025

Sobre **Nós**

Com mais de três décadas de experiência no mercado de mobiliário corporativo, a Gabbinetto se consolidou como referência em soluções que vão além de móveis. Acreditamos que um ambiente de trabalho bem projetado é fundamental para impulsionar a produtividade e o bem-estar dos colaboradores.

Por isso, oferecemos soluções personalizadas, desde o projeto até a instalação, utilizando materiais de alta qualidade e processos produtivos que respeitam o meio ambiente. Nossa equipe especializada está sempre à frente, buscando as últimas tendências em design e ergonomia para criar espaços funcionais, esteticamente agradáveis e que inspirem a inovação.

Com sede em São Bernardo do Campo e uma área fabril de 10.000m², a Gabbinetto possui uma estrutura completa para atender às mais diversas demandas do mercado corporativo.

Revestimentos

LINHO

Tecido natural biodegradável e sustentável confeccionado a partir de fibras da planta do mesmo nome. Extremamente respirável, permite que a circulação do ar seja facilitada, proporcionando um ambiente mais fresco e agradável.

Conhecido por sua resistência e durabilidade, o linho é capaz de resistir ao desgaste do tempo, mantendo sua beleza por muitos anos com os devidos cuidado.

Sua textura possui um toque macio e irregular, que confere aos móveis um aspecto rústico e elegante, combinando perfeitamente com outros materiais como madeira, metal e couro. Além disso, a umidade do ar é facilmente absorvida pelo linho, contribuindo para a regulação da temperatura ambiente.

TD144CP

TD145OC

TD146CZ

TD147GF

TD148NT

TD149TC

TS150AR

TS151EV

TS152CP

Atenção:

- As imagens dos revestimento apresentadas são meramente ilustrativas. As cores podem não ser idênticas às do produto físico.
- Para real conhecimento da tonalidade, solicite ao consultor uma amostra física.
- Pequenas variações de tonalidade podem ocorrer entre os lotes de tecidos.

COURO ECOLÓGICO

Com características semelhantes ao couro natural, o couro ecológico oferece uma alternativa mais sustentável e acessível, sem abrir mão da elegância e durabilidade.

Produzido a partir de polímeros, como o poliuretano, sobre uma base têxtil, é resistente ao desgaste, manchas e umidade, garantindo longa vida útil aos móveis. Pode ser limpo facilmente com um pano úmido, dispensando produtos químicos agressivos, sendo ideal para pessoas com alergias, pois não causa irritações na pele.

K128RX

K129VM

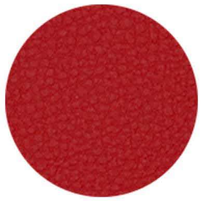

K132VD

K134AZ

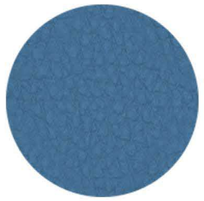

K136AZ

K137AZ

K25AM

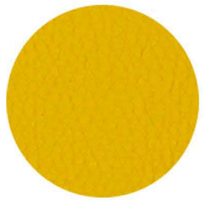

K204CZ

K26VD

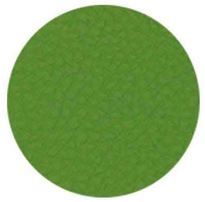

K984AZ

K121BR

K902LJ

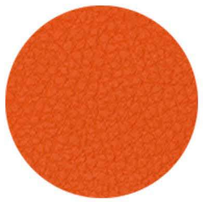

K122CZ

K131VM

K123PT

K124BG

K125BG

K126MR

K127RS

CREPE

Reconhecido por sua textura levemente rugosa e caimento fluido, o tecido crepe é elaborado a partir de uma combinação de fibras naturais e sintéticas. Essa composição confere ao tecido as melhores características de cada fibra.

Além disso, sua resistência a desgastes (não fura ou desfia com facilidade) e a formação de bolhas, aliada à facilidade de manutenção em caso de reparos, o torna uma escolha ideal para diversas aplicações.

T35LJ

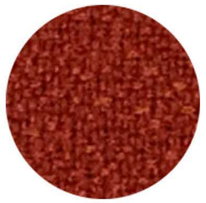

T107AZ

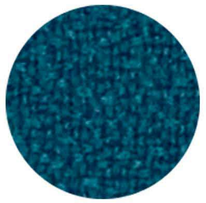

T36BG

T37MR

T38VD

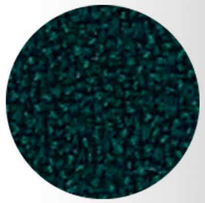

T61RX

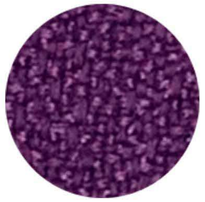

T63RS

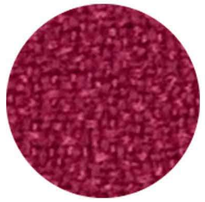

T65AZ

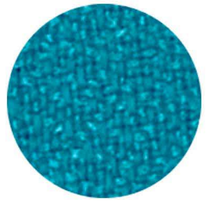

T02AZ

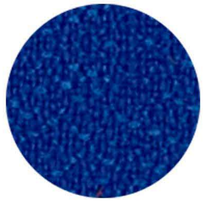

T67VD

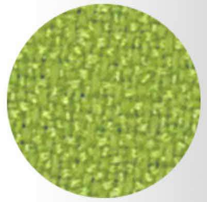

T05AZ

T99AM

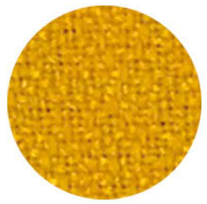

T06VM

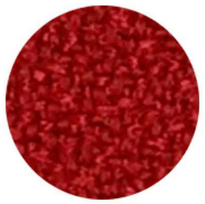

T106VD

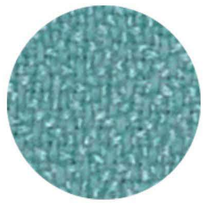

T07VM

T108AZ

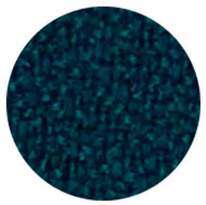

T20VD

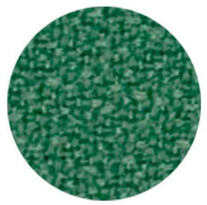

T109AZ

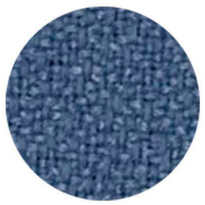

T31PT

T110CZ

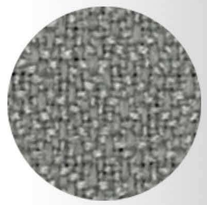

T32CZ

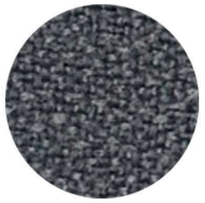

T111AZ

T33RX

T112AZ

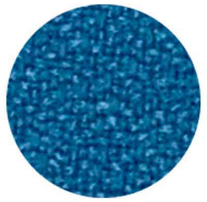

T34LJ

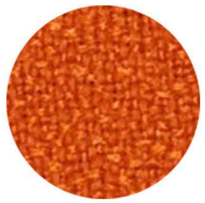

T113CZ

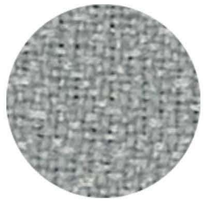

Atenção:

- As imagens dos revestimento apresentadas são meramente ilustrativas. As cores podem não ser idênticas às do produto físico.
- Para real conhecimento da tonalidade, solicite ao consultor uma amostra física.
- Pequenas variações de tonalidade podem ocorrer entre os lotes de tecidos.

Revestimentos

MADEIRAS

MDP - Amplamente utilizado na fabricação de móveis e revestimentos. Sua estrutura é composta por três camadas de partículas de madeira prensadas, que garante alta resistência e durabilidade. A superfície do MDP apresenta acabamento superior quando comparada aos acabamentos convencionais, sendo menos suscetível a danos causados pela retirada de parafusos e menos propensa a empenamentos.

MDF - Composto por fibras selecionadas de eucalipto de reflorestamento, oferece um conjunto de características que o diferenciam. Sua menor tendência ao arrepiamento durante o corte, melhor fixação de parafusos e encaixes mais firmes, garantem um produto final com acabamento superior e maior durabilidade.

BRANCO

ARGILA

GIANDUIA

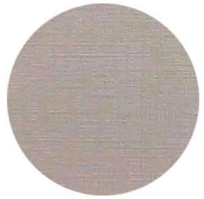

GRAFITE

PRETO

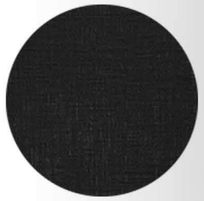

AMÊNDOA

CARVALHO

ITAPUÃ

NOGUEIRA CADIZ

Atenção:

- As imagens dos acabamentos apresentadas são meramente ilustrativas. As cores podem não ser idênticas às do produto físico.
- Para real conhecimento da tonalidade, solicite ao consultor uma amostra física.
- Pequenas variações de tonalidade podem ocorrer entre os lotes.

Acabamentos

AÇO

Liga metálica composta predominantemente de ferro e carbono, tem se destacado na indústria de móveis por sua alta resistência a impactos, arranhões e outros tipos de desgaste.

Devido a essa robustez, o material dispensa uma manutenção frequente quando comparado a outros materiais, conferindo maior durabilidade aos móveis. A facilidade de higienização é outro ponto forte, uma vez que sua superfície é revestida com tintas especiais resistentes a produtos químicos, permitindo uma limpeza eficaz e rápida.

BRANCO

PRATA

MARROM

GRAFITE

PRETO

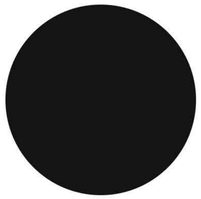

Atenção:

- As imagens dos acabamentos apresentadas são meramente ilustrativas. As cores podem não ser idênticas às do produto físico.
- Para real conhecimento da tonalidade, solicite ao consultor uma amostra física.

Conteúdo

11 **Banquetas**

Easy 13
Join 17

21 **Cadeiras Office**

Easy Baixa 23
Easy Média 28
Easy Alta 31
Element 34
Shape-R 38
Task 40
Trainee 44
Join 48

51 **Longarinas**

Easy 53

57 **Poltronas**

Life 59
Wind 62

65 **Sofás**

Mod Reto 67
Mod Curvo 71
VIP 75
AVA 78
Puff Volante 83

Banq**uetas**

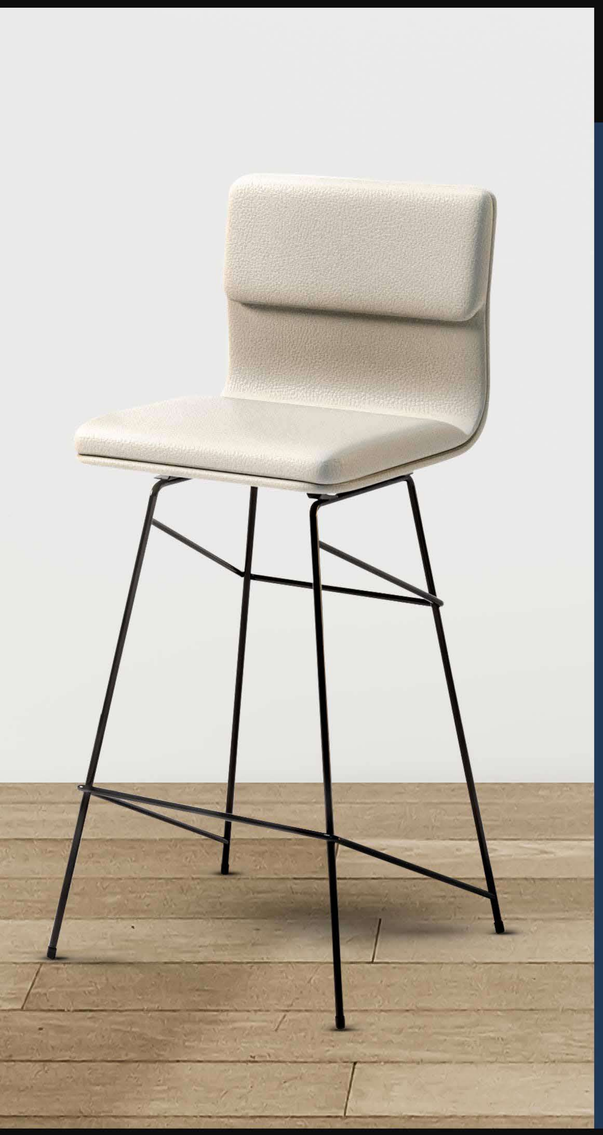

Versáteis e funcionais, as **Banquetas Gabbinetto** são leves e práticas e não comprometem a circulação, mesmo em espaços menores, tornando-se peças chaves para otimizar espaços e trazer mais conforto e requinte ao local.

Elaboradas para se encaixarem perfeitamente em projetos arquitetônicos mais modernos, como também em mais rústicos, estão disponíveis em diversos modelos, cores e materiais, permitindo que você escolha a opção que melhor se adapta ao estilo da sua decoração e às suas necessidades.

- **Banquetas com encosto:** Mais formais, além de mais confortáveis, podendo prolongar a permanência no móvel.

- **Banquetas com estofado:** O assento estofado tem o objetivo de melhorar ainda mais o conforto e dispõem de uma variedade de estilos e cores.

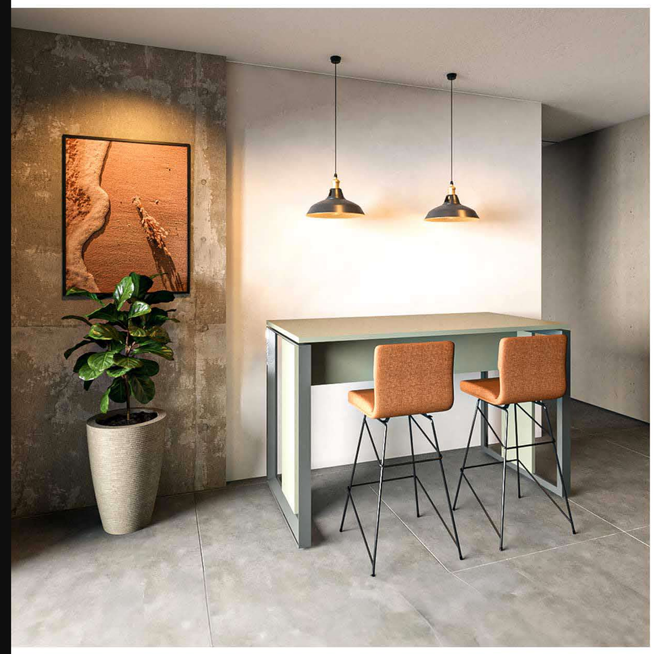

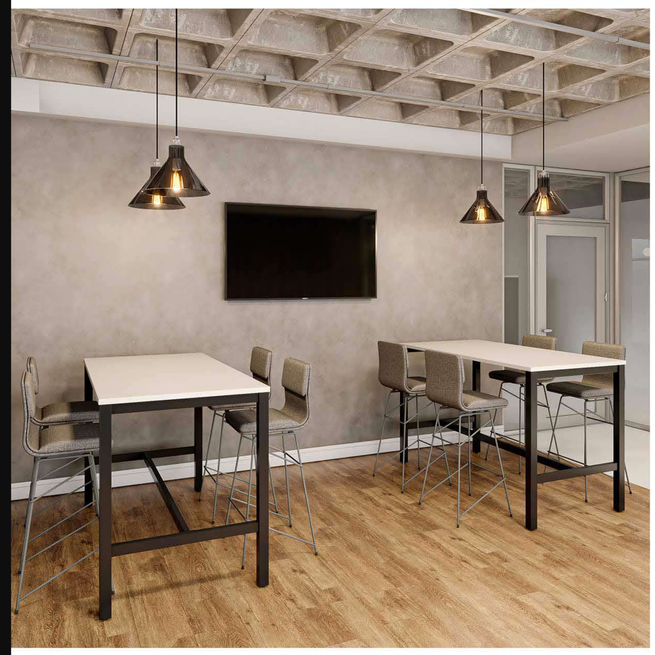

Banq**uetas**

Banqueta Easy

Assento e encosto revestidos com tecido e com espuma de alta densidade, cuidadosamente selecionados para garantir o máximo conforto durante longas horas de uso.

Assento ergonomicamente desenhado para proporcionar apoio adequado à coluna.

Assento e Encosto: Espuma laminada com densidade 23.

Base: Fixa em Aço Carbono.

Tecidos: Revestida em Tecido Crepe, Couro Ecológico ou Linho.

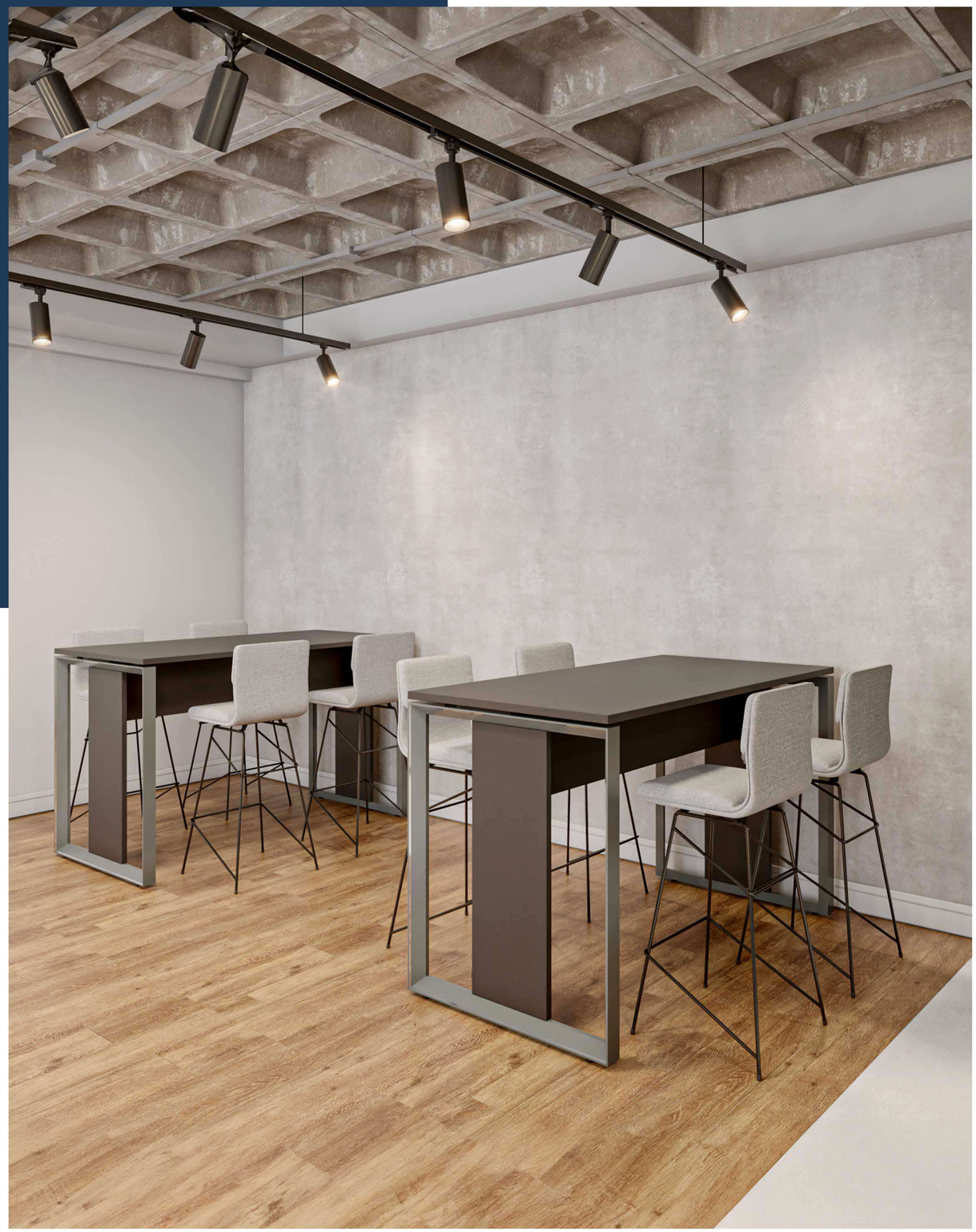

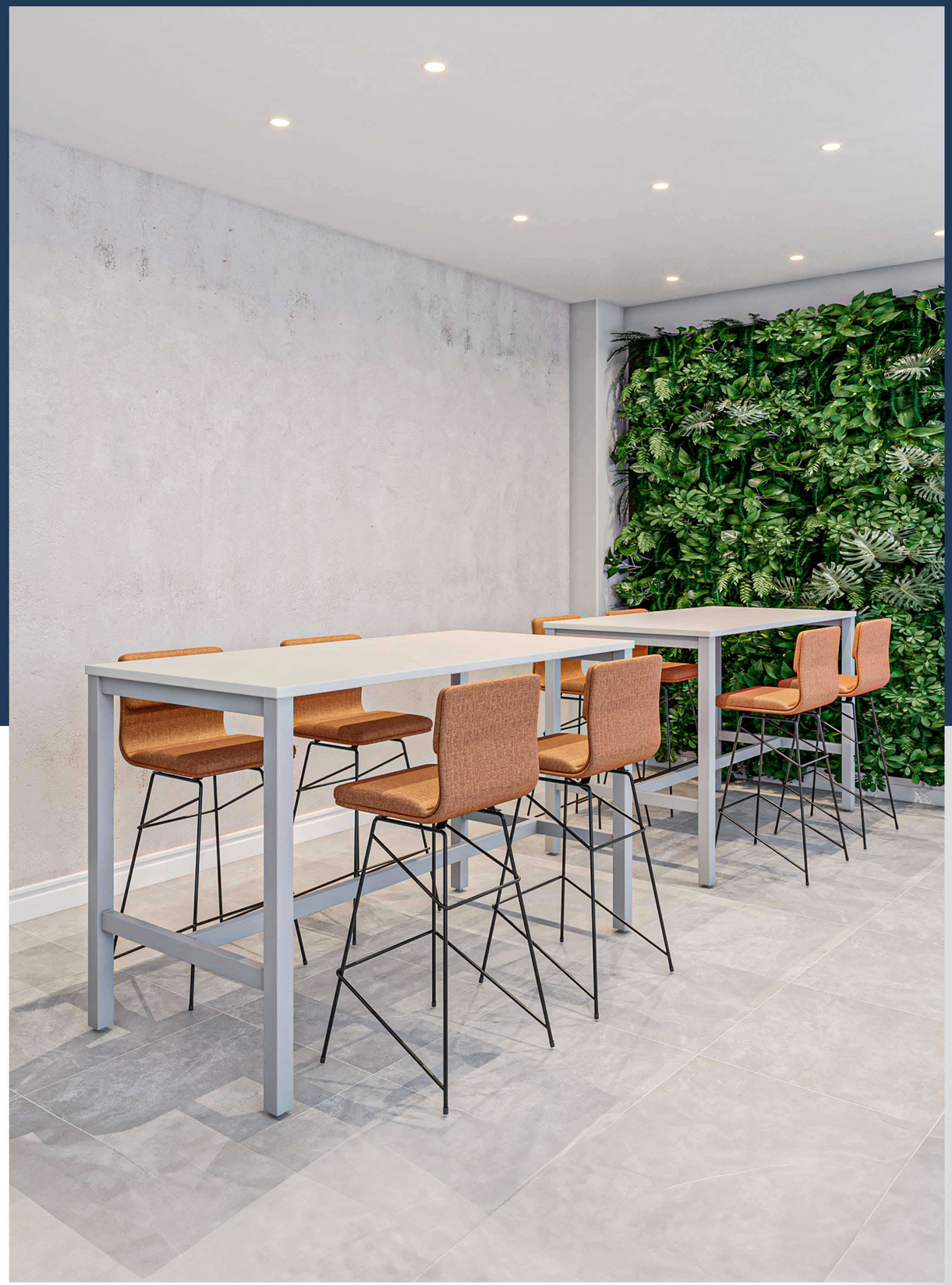

GABBINETTO

Acabamentos da Base

- Branco
- Prata
- Grafite
- Preto
- Marrom

Dimensões

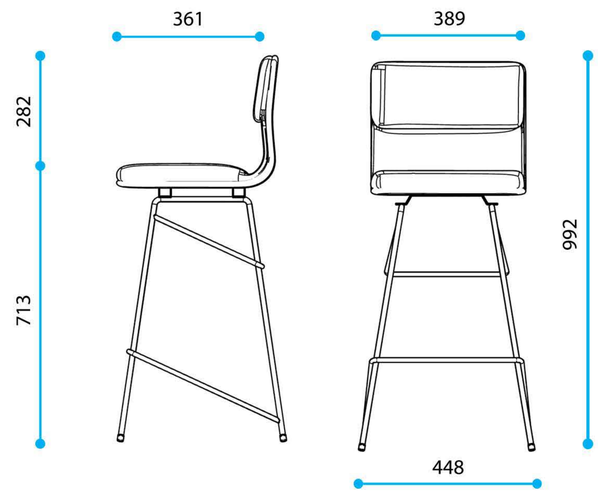

* medidas em milímetros (mm)

Banqueta Join

Banqueta fabricada em polipropileno, material resistente e leve. Seu encosto, vazado e com formato curvado, permite a circulação de ar e se adapta confortavelmente à curva da coluna.

Com design clean e moderno, a peça se integra facilmente a diferentes estilos de decoração.

Além disso, sua praticidade é evidenciada pela possibilidade de empilhamento, otimizando o espaço de armazenamento.

Assento e Encosto: Polipropileno.

Base: Pés fixos.

Acabamentos Base: Aço Cromado ou Preto.

Cores: Preto, Branco ou Vermelho.

Acabamentos da Base

Aço Cromado

Preto

Opções de Braço

Sem Apoio

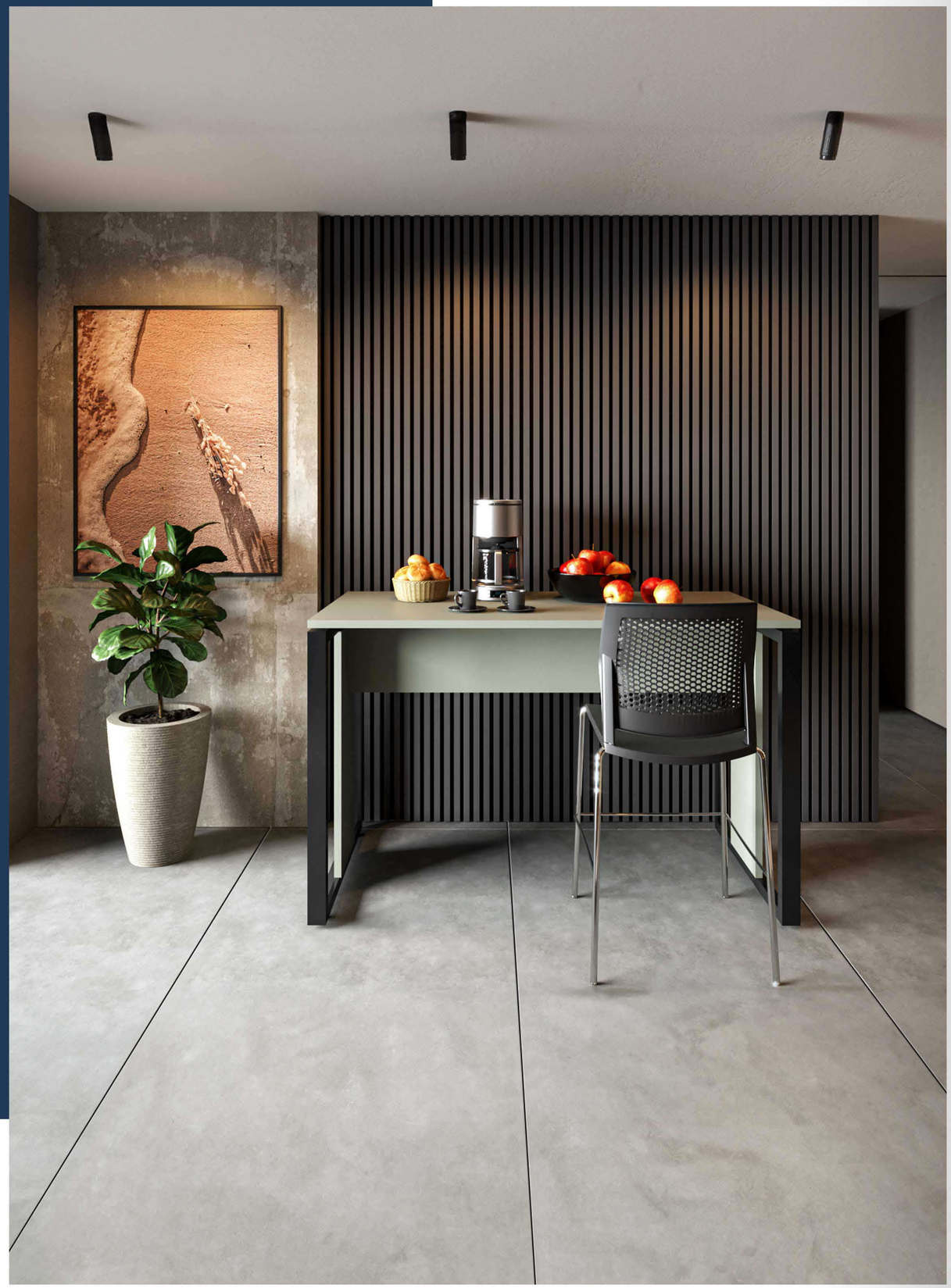

GABBINETTO

Especificações

Encosto
Formato anatômico produzido em polipropileno com espessura de 5mm.

Assento
Formato anatômico produzido em polipropileno com espessura de 4mm.

Estrutura
4 pés produzida em tubo de aço (19,05mm x 1,5mm) com trava nas pernas frontais (11mm de diâmetro).

Empilhável

Dimensões

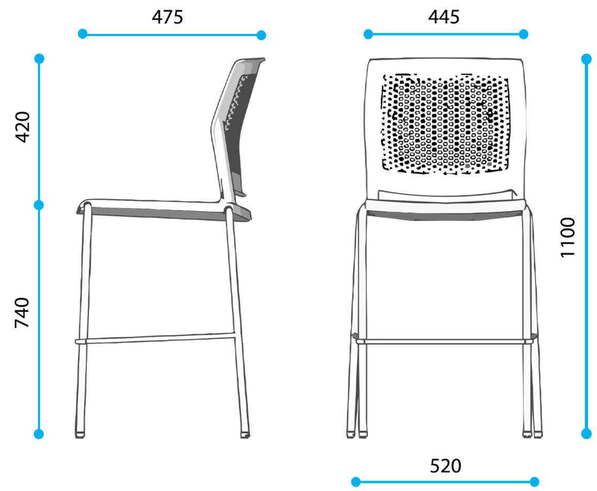

* medidas em milímetros (mm)

Cadeiras **Office**

As Cadeiras Office Gabbinetto foram projetadas para cuidar da saúde e bem-estar, oferecendo ergonomia incomparável através de soluções com ajustes de altura, encosto e apoio de braços que se adaptam ao seu corpo.

Confeccionadas com materiais de alta qualidade e design moderno, elas garantem durabilidade e um visual sofisticado para qualquer ambiente de trabalho.

Escolha entre uma ampla variedade de opções de cores, revestimentos e acabamentos para personalizar sua cadeira e criar um espaço que reflete seu estilo e atende suas necessidades específicas. Nossas opções incluem couro ecológico, tecido crepe e linho, além de soluções com bases fixas e giratórias.

Nossa linha completa oferece soluções versáteis para diferentes necessidades e espaços.

- **Operacionais:** As mais comuns, ideais para uso diário em escritórios.
- **Executivas:** Oferecem maior conforto e design mais sofisticado.
- **Empilháveis:** Práticas e versáteis, ideais para ambientes que exigem otimização de espaço.
- **Ergonômicas:** Projetadas para oferecer o máximo de suporte e conforto, indicadas para pessoas que passam longas horas sentadas.

Cadeiras **Office**

Cadeira Easy

Formato anatômico em forma de concha com regulagem de altura e mecanismo diálogo.

Assento e Encosto: Espuma laminada com densidade 35.

Base: Fixa palito, fixa aramada, base giratória.

Acabamentos Base:
- Fixa Palito: Madeira.
- Fixa Aramada: Aço com pintura.
- Giratória: Alumínio Polido ou Preto.

Tecidos: Revestida em Tecido Crepe, Couro Ecológico ou Linho.

Opções de Braço

Sem Apoio

Aramado Simples ou Duplo

Tipos de Base

Giratória

Aramada

Palito

Acabamentos da Base

Giratória:

Alumínio Polido

Preto

Especificações

Pistão

Confeccionado em aço tubular, montado com pistão a gás importado.

Base

Estrutura injetada em poliamida com fibra e vidro, permite junção de rodízios ou sapatas.

Rodízio

Produzido em poliamida com haste em aço e acabamento zincado.

Regulagem de Altura

Possui regulagem de altura para o assento.

Base

Estrutura injetada em poliamida com fibra de vidro.

Dimensões

Cadeira base giratória

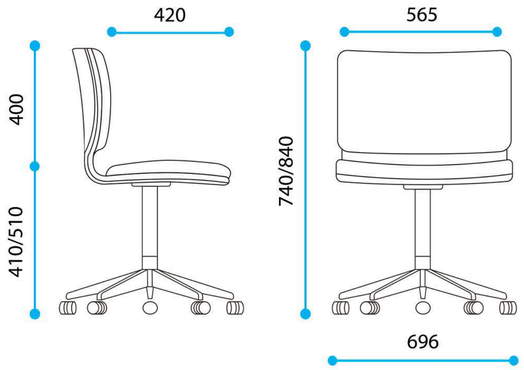

Cadeira base fixa

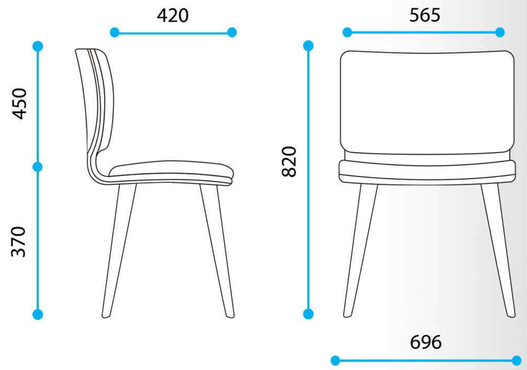

* medidas em milímetros (mm)

Cadeira Easy Média

Apresenta um encosto mais alto do que a cadeira Easy Tradicional.

Formato anatômico em forma de concha com regulagem de altura e de inclinação.

Assento e Encosto: Espuma laminada com densidade 35.

Base: Giratória.

Acabamentos Base: Alumínio Polido ou Preto.

Tecidos: Revestida em Tecido Crepe, Couro Ecológico ou Linho.

Opções de Braço

Regulável Preto

Aramado Simples ou Duplo

Sem Apoio

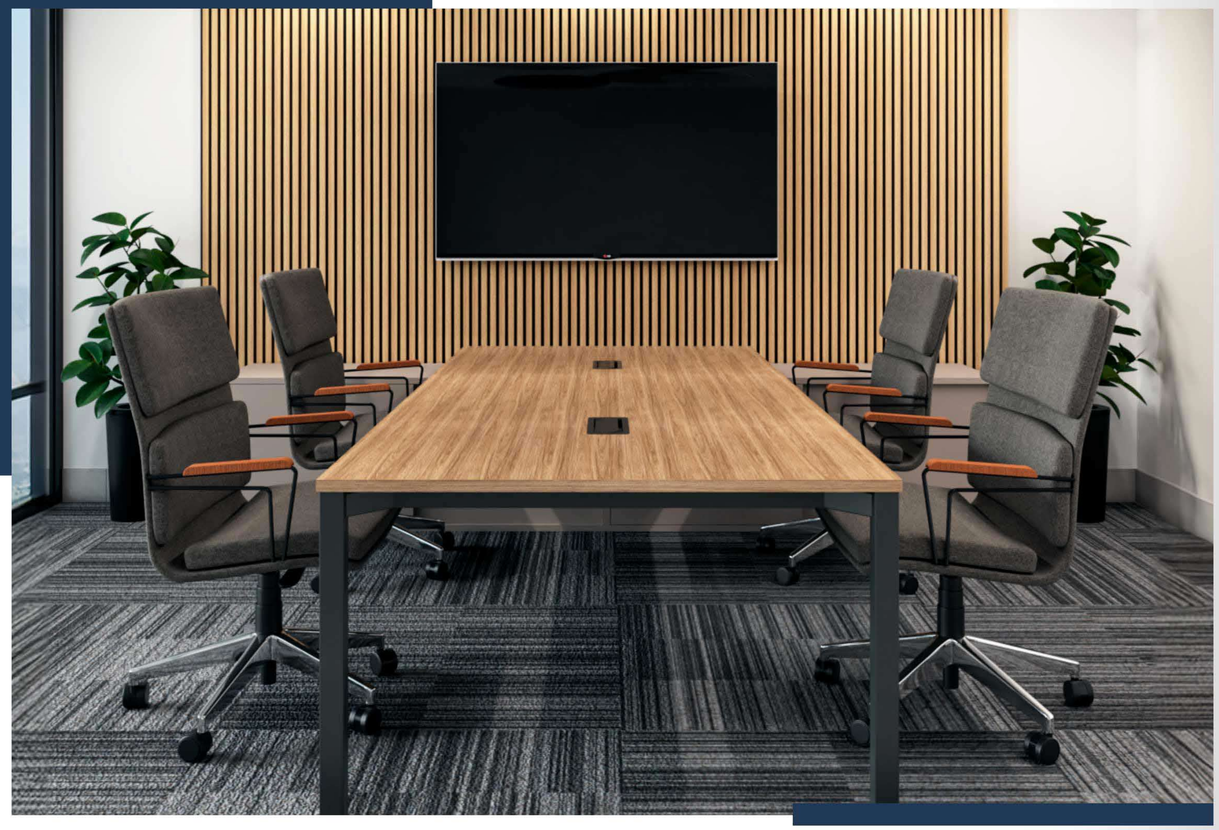

Acabamentos da Base

Alumínio Polido

Preto

Especificações

Inclinação Relax
Inclinação do encosto juntamente com o assento.

Regulagem de Altura
Possui regulagem de altura para o assento.

Pistão
Confeccionado em aço tubular, montado com pistão a gás importado.

Base
Estrutura injetada em poliamida com fibra e vidro, permite junção de rodízios ou sapatas.

Rodízio
Produzido em poliamida com haste em aço e acabamento zincado.

Dimensões

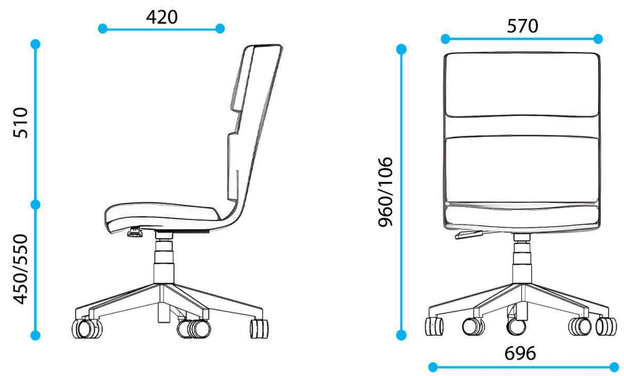

* medidas em milímetros (mm)

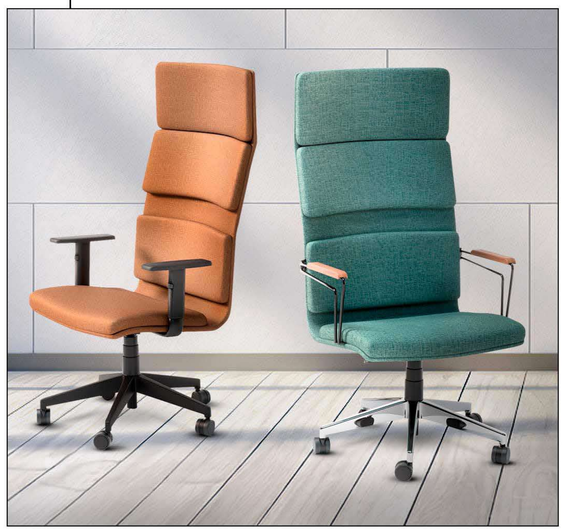

Cadeira Easy Alta

Apresenta um encosto mais alto do que a cadeira Easy Tradicional, além de encosto fixo para a cabeça.

Formato anatômico em forma de concha com regulagem de altura e inclinicação.

Assento e Encosto: Espuma laminada com densidade 35.

Base: Giratória.

Acabamentos Base: Alumínio Polido ou Preto.

Tecidos: Revestida em Tecido Crepe, Couro Ecológico ou Linho.

Opções de Braço

Regulável Preto

Aramado Simples ou Duplo

Sem Apoio

Acabamentos da Base

Alumínio Polido

Preto

Especificações

Inclinação Relax
Inclinação do encosto juntamente com o assento.

Regulagem de Altura
Possui regulagem de altura para o assento.

Pistão
Confeccionado em aço tubular, montado com pistão a gás importado.

Base
Estrutura injetada em poliamida com fibra e vidro, permite junção de rodízios ou sapatas.

Rodízio
Produzido em poliamida com haste em aço e acabamento zincado.

Dimensões

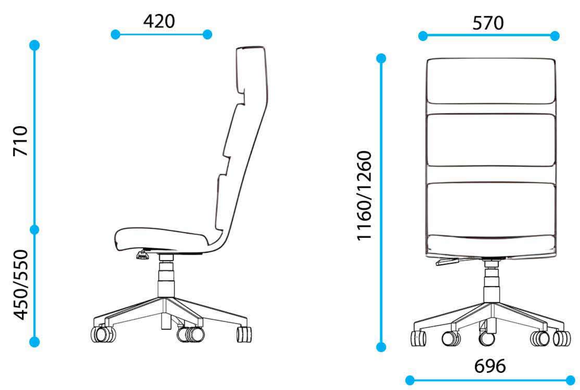

* medidas em milímetros (mm)

Cadeira Element

Diversos ajustes personalizados e apoio lombar regulável para adaptar-se ao seu corpo.

Encosto em tela que garante respirabilidade e frescor durante o uso.

Modelos: Encosto Alto ou Encosto Médio.

Encosto: Telado com apoio lombar independente e regulável.

Assento: Espuma com densidade 55.

Base: Giratória.

Acabamentos Base: Preto.

Tecidos: Revestida em Tecido Crepe, Couro Ecológico ou Linho.

Modelos Element

Alta

Alta com encosto de cabeça

Média

Especificações

ENCOSTO RESPIRÁVEL

Encosto telado para uma excelente circulação de ar, evitando o acúmulo de calor e umidade.

Proporciona uma sensação de frescor e bem-estar, mesmo durante longos períodos sentados.

APOIO REGULÁVEL

Com ajuste de altura, o apoio lombar se adapta à curvatura da sua coluna.

Dimensões

Cadeira Element alta

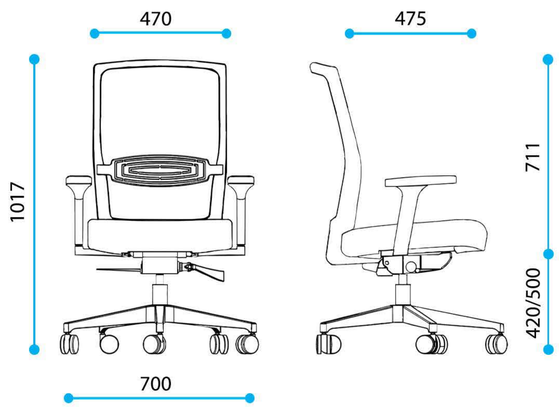

Cadeira Element média

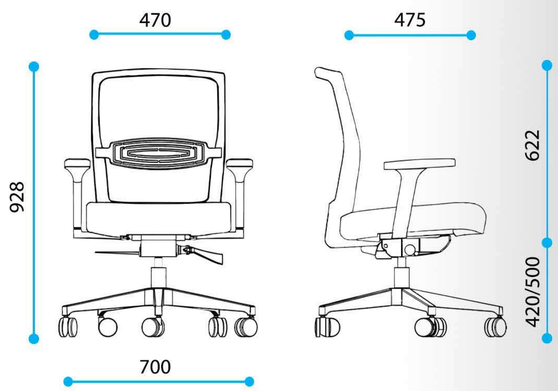

* medidas em milímetros (mm)

Cadeira Shape - R

Linha tradicional, concebida para uso intenso e diário em diversos ambientes corporativos.

Oferece diferentes ajustes ergonômicos para adaptar a cadeira as necessidades individuais de cada usuário.

Encosto: Telado.

Assento: Espuma laminada com densidade 30.

Base: Giratória.

Acabamentos Base: Preto.

Tecidos: Revestida em Tecido Crepe, Couro Ecológico ou Linho.

ENCOSTO RESPIRÁVEL

Encosto telado para uma excelente circulação de ar, evitando o acúmulo de calor e umidade.

Proporciona uma sensação de frescor e bem-estar, mesmo durante longos períodos sentados.

Especificações

Braços

Com botão para regulagem de altura.

Base

Estrutura injetada em poliamida com fibra e vidro, permite junção de rodízios ou sapatas.

Rodízio

Produzido em poliamida com haste em aço e acabamento zincado.

Regulagem de Altura

Possui regulagem de altura para o assento.

Pistão

Confeccionado em aço tubular, montado com pistão gás importado.

Regulagem de Inclinação

Encosto com regulagem.

Dimensões

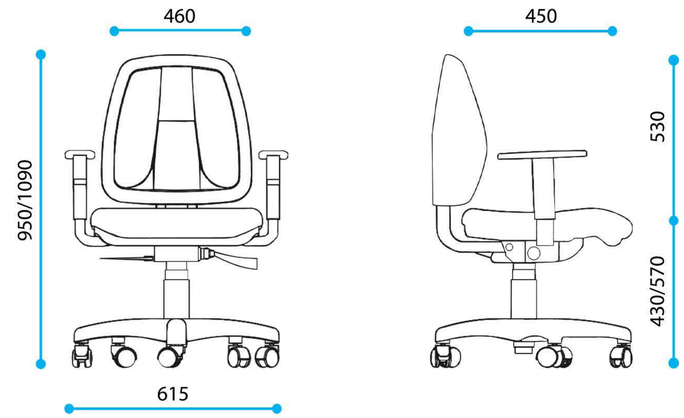

* medidas em milímetros (mm)

Cadeira Task

Design clean com estrutura leve e possibilidade de empilhamento para otimizar espaço.

Seu encosto em tela proporciona maior ventilação, evitando o acúmulo de calor.

Encosto: Polipropileno com tela flexível.

Assento: Espuma de Poliuretano.

Base: Pés fixos.

Acabamentos Base: Aço Preto.

Tecidos: Revestida em Tecido Crepe, Couro Ecológico ou Linho.

Opções de Braço

Fixo

Prancheta escamoteável

ENCOSTO RESPIRÁVEL

Encosto telado para uma excelente circulação de ar, evitando o acúmulo de calor e umidade.

Proporciona uma sensação de frescor e bem-estar, mesmo durante longos períodos sentados.

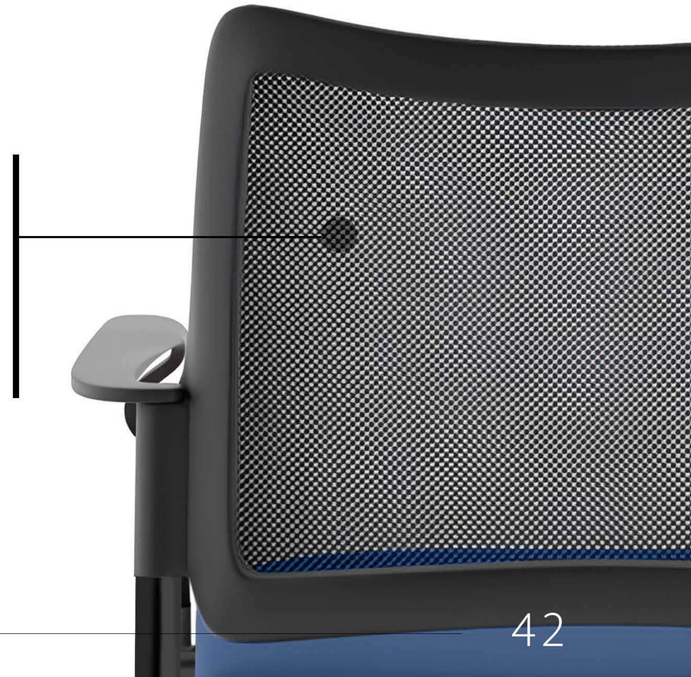

Acabamentos da Base

Preto

Especificações

Encosto

Encosto em polipropileno, na cor preta, revestido com tela preta flexível.

Braços

Injetado em polipropileno copolímero na cor preta.

Base

Tubo com diâmetro de 2,56mm

Empilhável

Dimensões

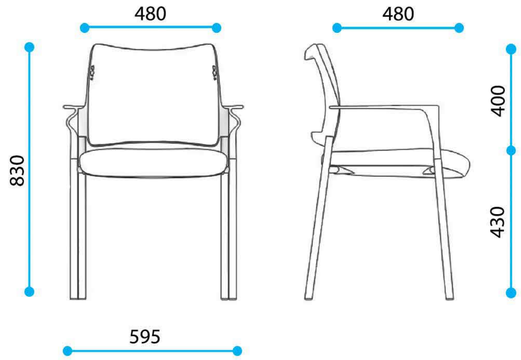

* medidas em milímetros (mm)

Cadeira Trainee

Ideal para ambientes com alto fluxo de pessoas. Suporta o uso frequente sem comprometer sua estrutura.

Leve e prática, permite empilhamento para otimizar o armazenamento.

Encosto e Assento: Polipropileno.

Base: Pés fixos.

Acabamentos Base: Preto.

Cores: Preto ou revestida em Tecido Crepe, Couro Ecológico ou Linho.

Modelos Trainee

Prancheta escamoteável e revestida em tecido

Sem apoio e revestida em tecido

Prancheta escamoteável

Sem apoio

Especificações

Empilhável

Assento e Encosto
Em polipropileno na cor preta.

Base
Tubular fixa em aço carbono

Dimensões

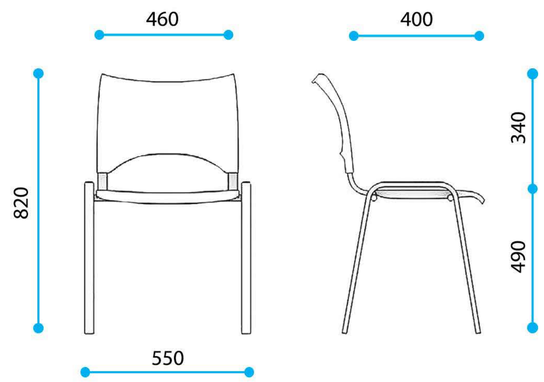

* medidas em milímetros (mm)

Cadeira Join

Ideal para ambientes com alto fluxo de pessoas. Suporta o uso frequente sem comprometer sua estrutura.

Leve e prática, permite empilhamento para otimizar o armazenamento.

Encosto e Assento: Polipropileno.

Base: Pés fixos.

Acabamentos Base: Aço Cromado ou Preto.

Cores: Preto, Branco ou Vermelho.

Acabamentos da Base

Aço Cromado

Preto

Especificações

Encosto

Formato anatômico produzido em polipropileno com espessura de 5mm.

Assento

Formato anatômico produzido em polipropileno com espessura de 4mm.

Estrutura

4 pés produzida em tubo de aço (19,05mm x 1,5mm) com trava nas pernas frontais (11mm de diâmetro).

Empilhável

Dimensões

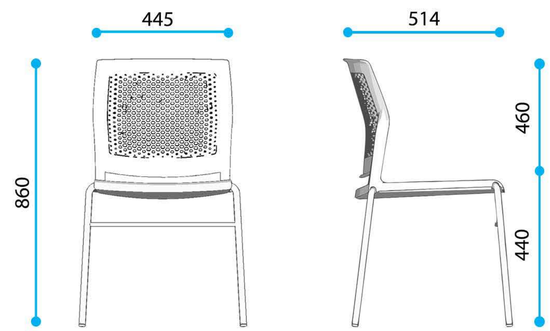

* medidas em milímetros (mm)

GABBINETTO

Longa**rinas**

As longarinas Gabbinetto otimizam espaço e conferem um aspecto clean a ambientes como salas de espera, auditórios e salas de reunião. E estão disponíveis em diferentes configurações, de dois a três lugares, com ou sem apoio de braço e mesa de apoio.

Fabricadas com materiais de alta qualidade, como aço, madeira eucalipto e espuma injetada, a fim de garantir a durabilidade, resistência, conforto e segurança aos usuários, mesmo em ambientes de alto tráfego.

Escolha entre uma ampla variedade de cores e revestimentos para personalizar sua longarina de acordo com seu estilo e necessidade.

Longa**rinas**

Longarina Easy

Com estrutura composta por pernas de madeira e acabamento em aço, os assentos em formato anatômico de concha oferecem um conforto superior.

Composição proporciona um conforto extra, não encontrado em modelos convencionais de longarinas. Perfeita para áreas de espera que buscam aliar funcionalidade e estética.

Assento e Encosto: Espuma laminada com densidade 35.

Base: Fixa em Madeira Eucalipto e Aço com pintura.

Opções de Braço

Aramado

Sem Apoio

Acabamentos da Base

Branco

Prata

Grafite

Preto

Marrom

Modelos Easy

2 lugares:

2 lugares com mesa:

3 lugares:

Dimensões

2 lugares

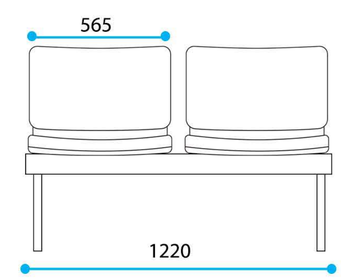

2 lugares com mesa

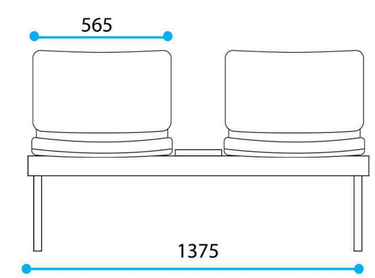

3 lugares

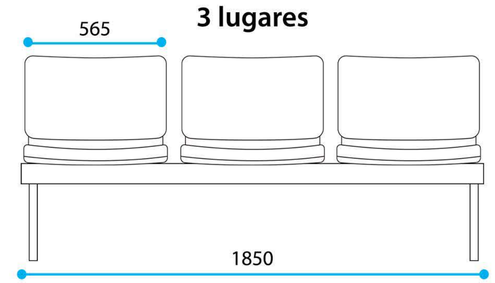

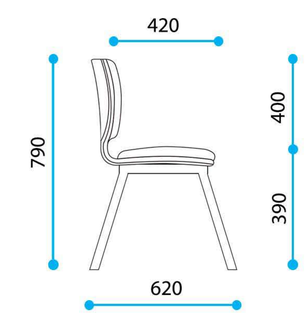

* medidas em milímetros (mm)

Poltronas

As poltronas Gabbinetto foram desenhadas para harmonizar com diversos estilos de decoração, adicionando um toque de elegância e profissionalismo aos ambientes. Com estruturas robustas que facilitam o sentar e o levantar, nossas poltronas oferecem assentos acolchoados e macios, proporcionando conforto incomparável.

Sua versatilidade permite que se adaptem a diferentes ambientes, desde os mais tradicionais aos mais modernos, agregando valor estético e funcionalidade. Podem ser utilizadas em diversos ambientes, como salas de reunião, escritórios individuais e áreas de descanso, adaptando-se às diferentes necessidades do negócio.

Escolha entre uma ampla variedade de opções de cores e revestimentos. Nossas opções incluem couro ecológico, tecido crepe e linho.

Poltronas

Poltrona Life

Design minimalista e clean com estrutura robusta pensada para proporcionar o máximo de conforto.

Assento e Encosto: Espuma laminada com densidade 35.

Base: Fixa palito ou fixa aramada.

Acabamentos Base:
- Fixa Madeira: Compensado laminado.
- Fixa Aramada: Aço com pintura.

Tecidos: Revestida em Tecido Crepe, Couro Ecológico ou Linho.

Tipos de Base

Aramada

Madeira

Especificações

Assento / Encosto
Espuma injetada de Poliuretano.

Base
Fixa em madeira com tratamento ante cupim e outros agentes destruidores de madeira. Acabamento em verniz marítimo.

Assento / Encosto
Espuma injetada de Poliuretano.

Base
Fixa em aço com pintura.

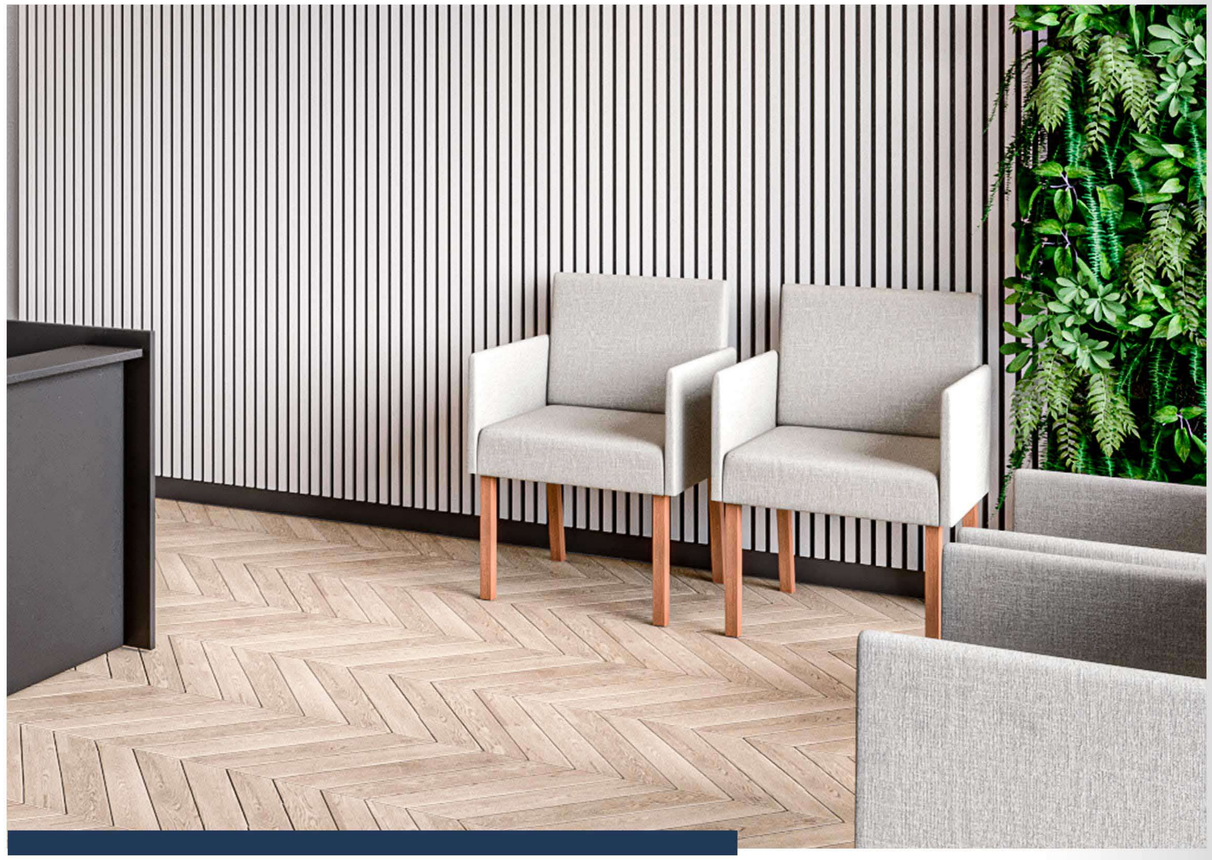

Dimensões

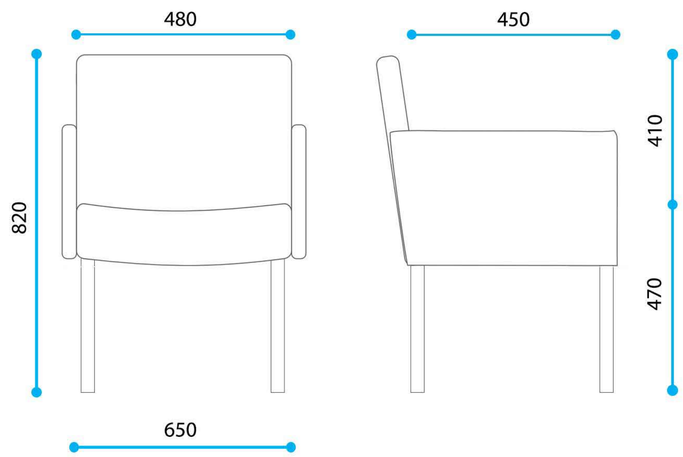

* medidas em milímetros (mm)

Poltrona Wind

Design minimalista e clean com estrutura robusta pensada para proporcionar o máximo de conforto.

Assento e Encosto: Espuma laminada com densidade 35.

Base: Fixa palito.

Acabamentos Base: Compensado laminado.

Tecidos: Revestida em Tecido Crepe, Couro Ecológico ou Linho.

Especificações

Assento / Encosto

Espuma injetada de Poliuretano.

Base

Apoio em 4 hastes interligadas entre si por um reforço transversal.

Confeccionada em compensado laminado, revestida com lâmina de madeira, com acabamento em verniz.

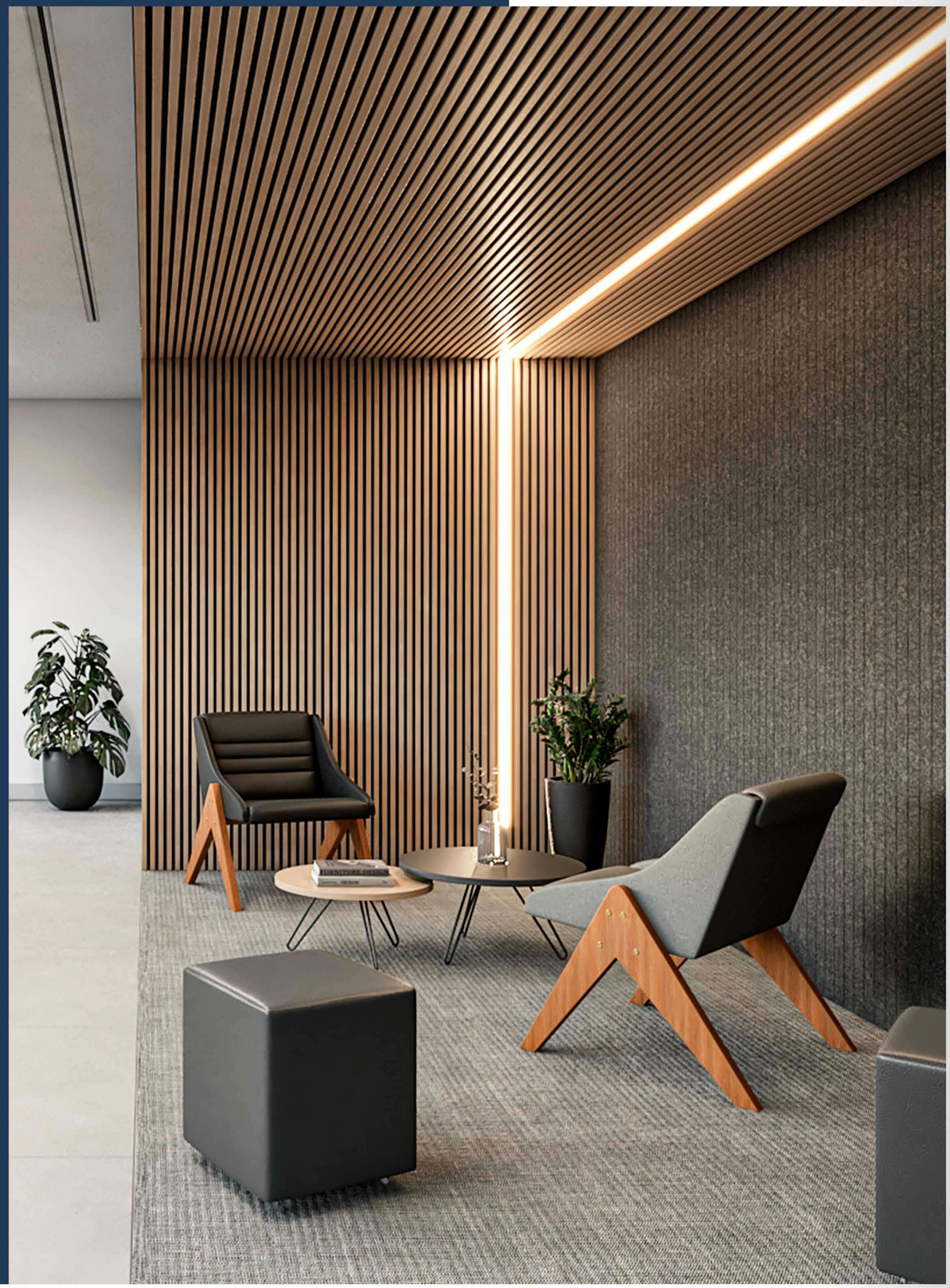

Dimensões

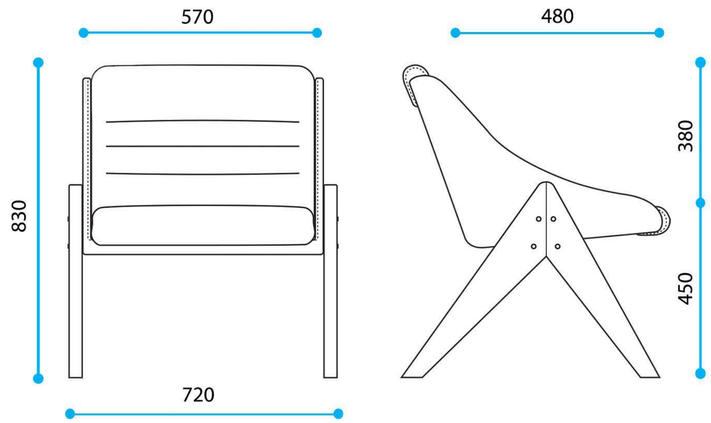

* medidas em milímetros (mm)

Sof**ás**

Cuidadosamente elaborados para oferecer conforto, funcionalidade e sofisticação, seja em salas de espera, áreas de descanso ou salas de reunião, os **Sofás Gabbinetto** criam espaços acolhedores e convidativos, elevando a experiência dos colaboradores e visitantes.

Nossos sofás são confeccionados com materiais de alta qualidade e design ergonômico, garantindo tanto uma longa vida útil, como proporcionando momentos de relaxamento e descanso com o máximo conforto.

A possibilidade de personalização permite que se adaptem a diferentes ambientes e à identidade visual de cada empresa, podendo ser utilizados tanto em espaços individuais quanto em áreas coletivas.

Além de funcionais, são elementos decorativos que conferem elegância e sofisticação aos ambientes, contribuindo para a criação de uma imagem profissional e acolhedora.

Nossa linha possui uma variedade de modelos para atender todas as suas necessidades.

• **Sofás moduladores:** Compostos por peças individuais que podem ser conectadas de diversas formas, permitindo criar diferentes configurações.

• **Banco-sofá:** Combina as características de um banco e de um sofá. Geralmente mais leve e com design mais clean que os sofás tradicionais.

• **Sofás contemporâneos:** Linhas elegantes, retas e clean com assentos e encostos bem definidos e profundidade para um bom apoio para as costas.

Sofás

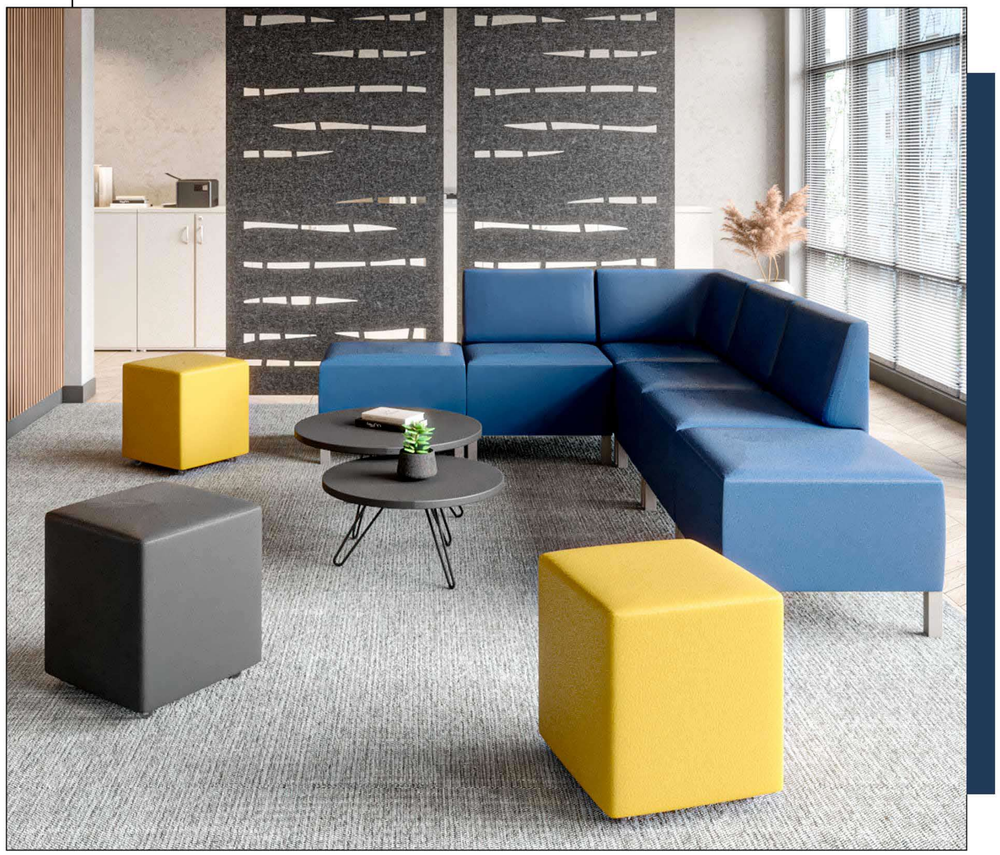

Sofá MOD Reto

Com design reto e limpo, este sofá apresenta linhas retas e precisas que conferem uma estética moderna. Essa característica permite que ele se adapte harmoniosamente a diferentes estilos de decoração, desde ambientes contemporâneos até espaços mais tradicionais.

A principal vantagem da linha MOD é sua versatilidade, que possibilita inúmeras combinações sem a necessidade de grandes intervenções no ambiente.

Base: Fixa em Alumínio Anodizado fosco.

Tecidos: Revestido em Tecido Crepe, Couro Ecológico ou Linho.

Opções de Módulos

Canto:

Intermediário:

MOD puff:

Dimensões

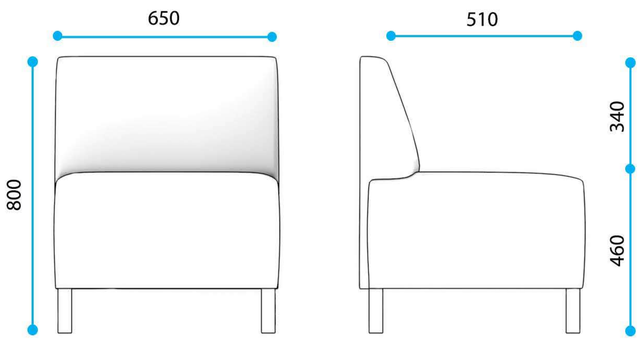

* medidas em milímetros (mm)

Sofá MOD Curvo

As linhas curvas e a disposição dos assentos foram cuidadosamente projetadas para oferecer o máximo de conforto e ergonomicidade. Essa configuração além de proporcionar uma experiência relaxante, estimula a interação social e torna o ambiente mais convidativo e esteticamente agradável.

A principal vantagem da linha MOD é sua versatilidade, que possibilita inúmeras combinações sem a necessidade de grandes intervenções no ambiente.

Base: Fixa em Alumínio Anodizado fosco.

Tecidos: Revestido em Tecido Crepe, Couro Ecológico ou Linho.

Opções de Módulos

Curvo grande externo:

Curvo grande interno:

Curvo pequeno externo:

Curvo pequeno interno:

Dimensões

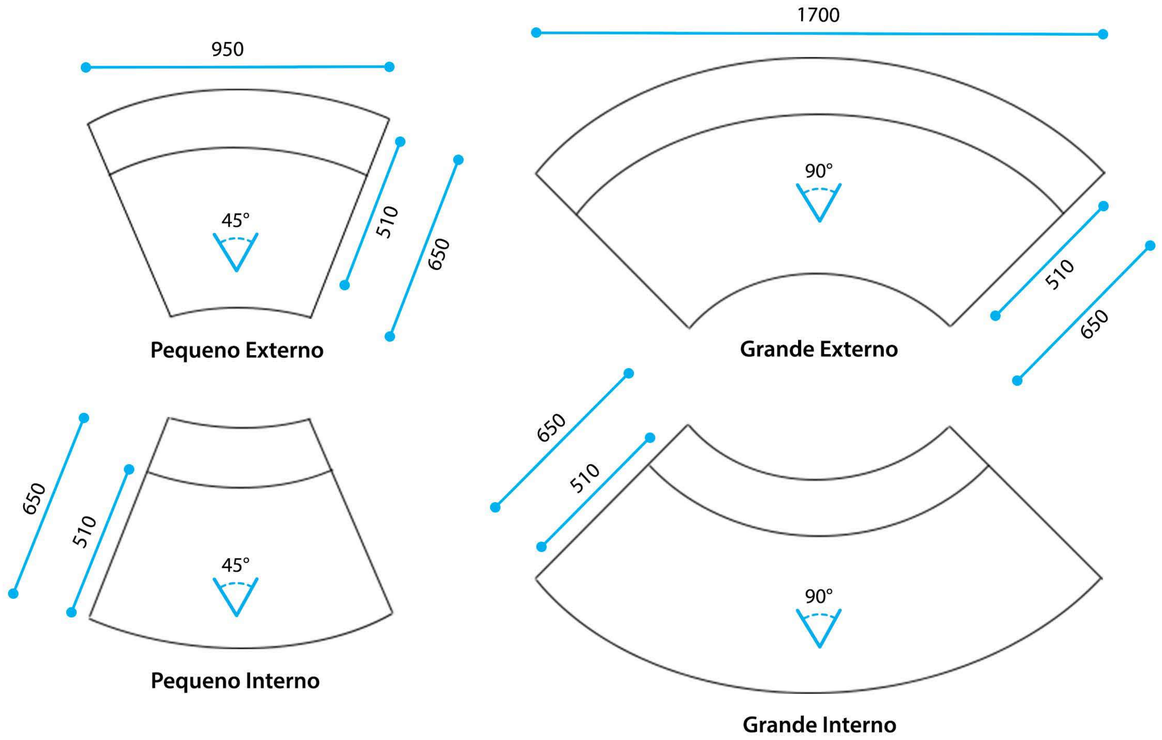

* medidas em milímetros (mm)

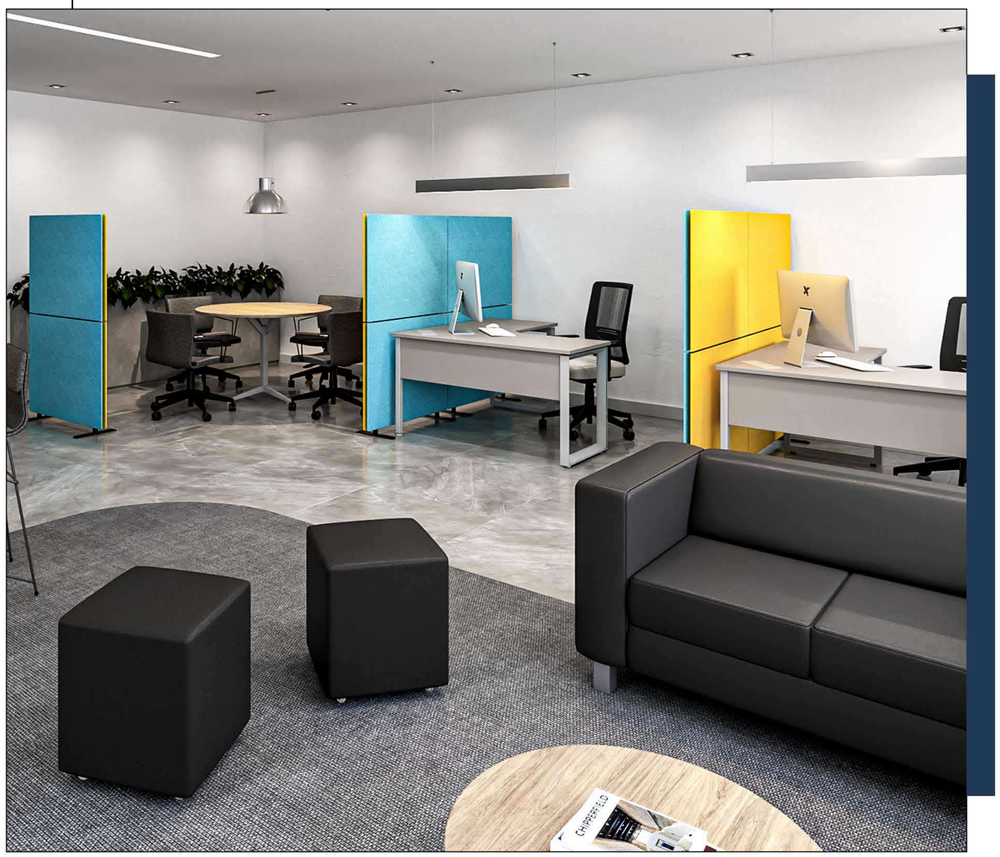

Sofá VIP

Design clean e contemporâneo, caracterizado por linhas retas e estrutura robusta. Com espuma de alta densidade, garantindo durabilidade e conforto prolongado.

Especialmente indicado para áreas de recepção, salas de espera, salas de reunião e outros ambientes que exigem um mobiliário elegante e confortável.

Base: Fixa em Alumínio Anodizado fosco.

Tecidos: Revestido em Tecido Crepe, Couro Ecológico ou Linho.

Modelos VIP

VIP 3 lugares:

VIP 2 lugares:

VIP 1 lugar:

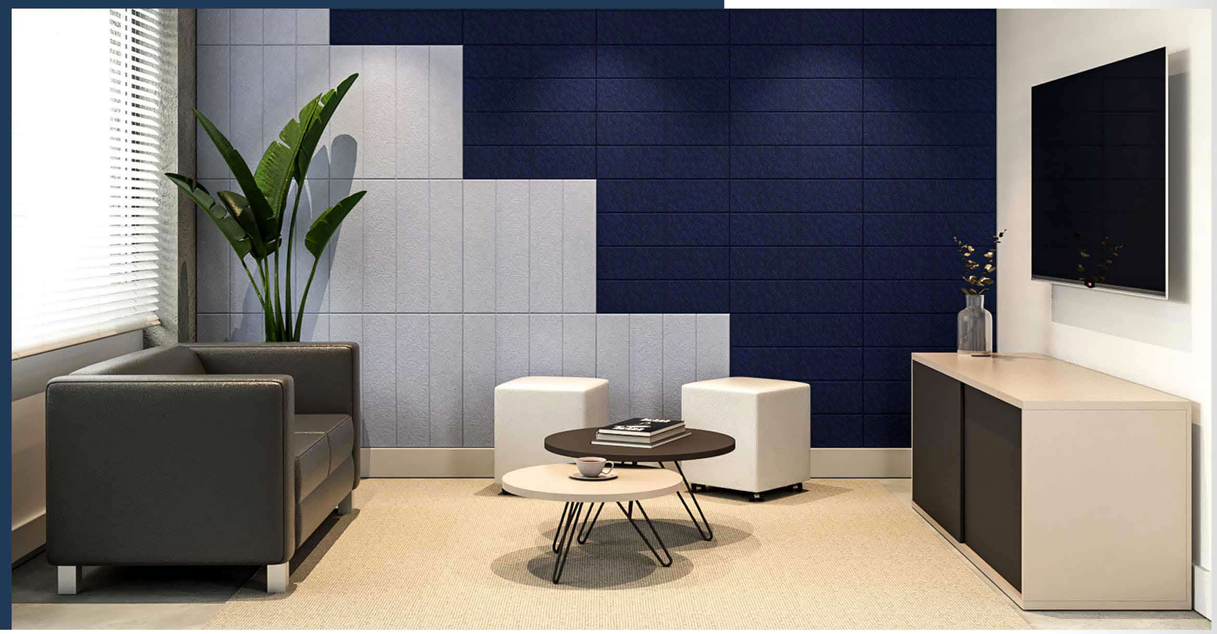

Dimensões

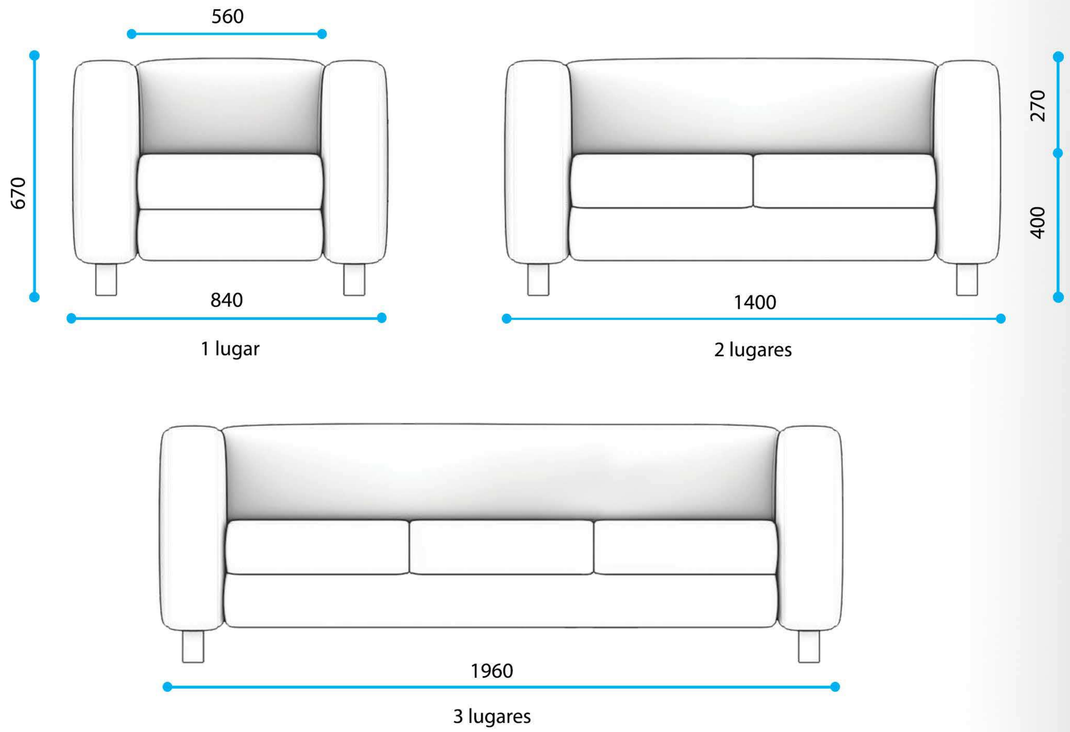

* medidas em milímetros (mm)

Sofá AVA

Peça híbrida que combina as características de um banco tradicional com o conforto e versatilidade de um sofá.

Apresenta estilo clean e minimalista com estrutura em madeira de tom claro, ideal para ambientes que buscam um toque de sofisticação sem ocupar grandes espaços.

Assento e Encosto: Em MDP de 15mm, acolchoados com espuma de poliuretano D23 (assento) e D26 (encosto).

Acabamento estrutura: Possibilidade de ser revestida em tecido.

Base: Fixa em madeira maciça de eucalipto com detalhes em aço ou pés totalmente em aço.

Tecidos: Revestido em Tecido Crepe, Couro Ecológico ou Linho.

Modelos AVA

AVA Due:

AVA Solo:

AVA Banco:

AVA Tab:

Acabamentos da Base

Branco

Prata

Grafite

Preto

Marrom

Revestimento da Estrutura

Opções de revestimento para o MDP do assento e do encosto:

- Linho
- Couro Ecológico
- Crepe

Dimensões

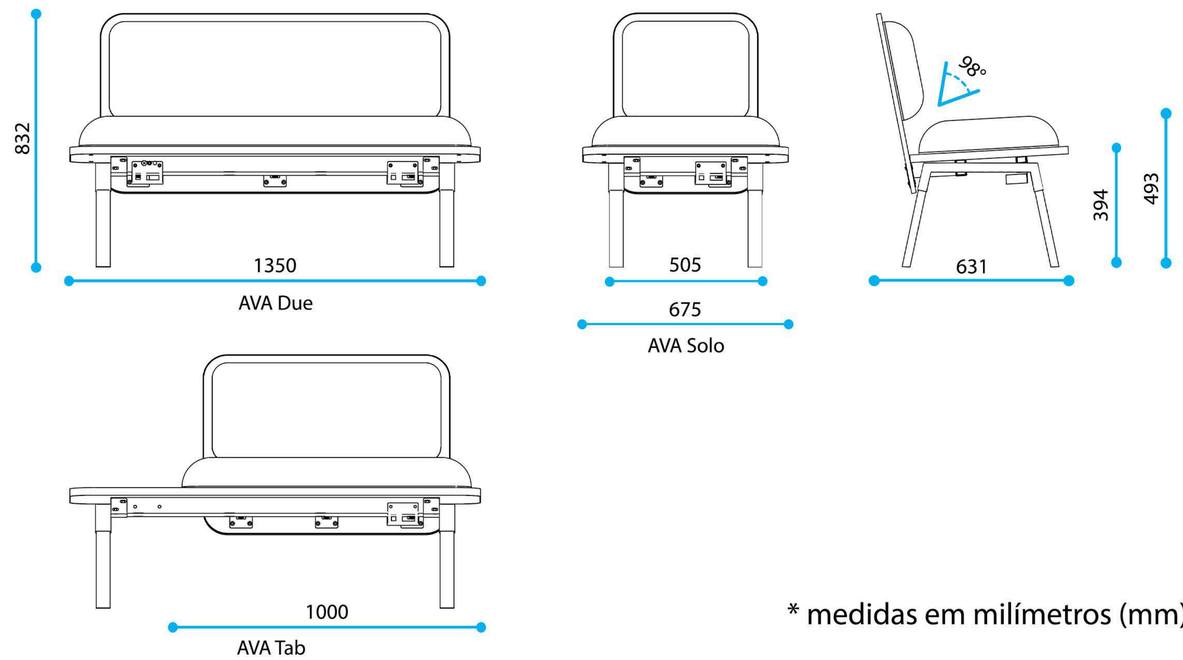

* medidas em milímetros (mm)

Puff Volante

Peça coringa capaz de transformar qualquer ambiente. Pode ser utilizado como complemento de sofás ou poltronas, oferecendo apoio para os pés durante longas jornadas de trabalho. Além disso, pode ser empregado como assento extra ou como elemento decorativo em áreas de convivência.

Seus rodízios permitem que o puff seja facilmente reposicionado, adaptando-se a diferentes layouts e otimizando o espaço.

Base: 4 rodízios.

Tecidos: Revestido em Tecido Crepe, Couro Ecológico ou Linho.

Dimensões

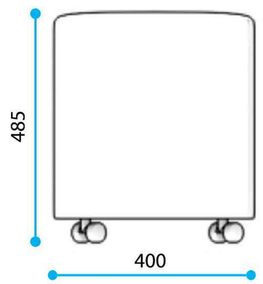

* medidas em milímetros (mm)